ARCILLAS LINARES

FICHA TÉCNICA

ENCHAPE RÚSTICO ESQUINERO

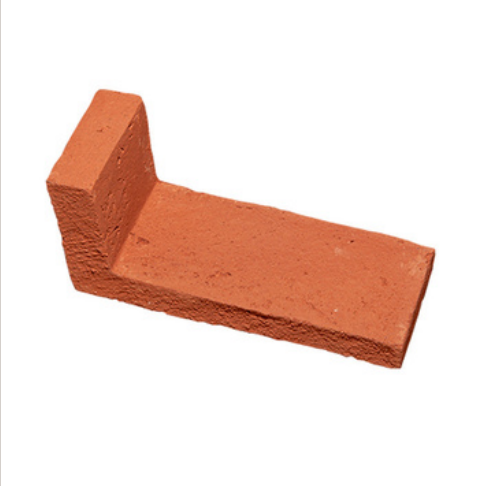

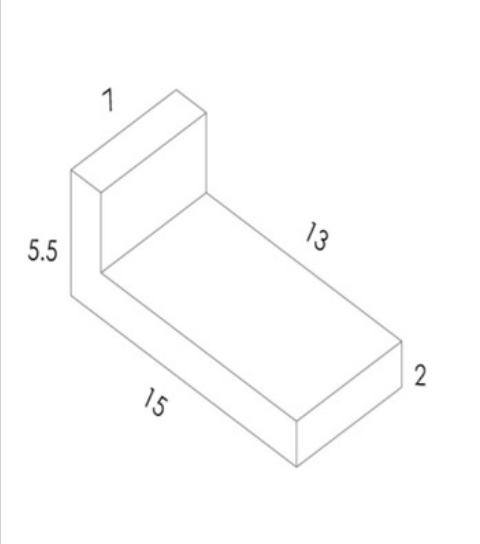

El **Enchape Rústico Esquinero** de Arcilla es el complemento ideal para lograr terminaciones limpias y coherentes en muros revestidos con enchapes rústicos. Su diseño en forma de "L" permite cubrir esquinas exteriores e interiores, asegurando continuidad estética y un acabado profesional.

Fabricado artesanalmente en Linares con arcilla del Maule, aporta textura, calidez y carácter a proyectos residenciales, comerciales o patrimoniales. Su tonalidad anaranjada natural y terminación rústica realzan tanto construcciones tradicionales como propuestas contemporáneas.

USOS

- Revestimiento de muros interiores y exteriores
- Fachadas en viviendas, quinchos, restaurantes o galerías
- Decoración de muros interiores con estilo rústico o industrial
- Obras nuevas y proyectos de restauración patrimonial

MEDIDAS APROXIMADAS POR PIEZA

- Ancho: 5.5 cm
- Alto: 7 cm
- Largo: 15 cm

RENDIMIENTO

- 15 Unidades por ML

FORMATO DE VENTA

- Unidades por pallet: 3.600
- Unidad por camión: 86.400

MÁS INFORMACIÓN Y VENTAS

Ruta 5 Sur Kilómetro 295, Linares.
+ 56 73 2294755 / +56 9 88094383
@arcillaslinares
www.arcillaslinares.cl

ESCANÉAME